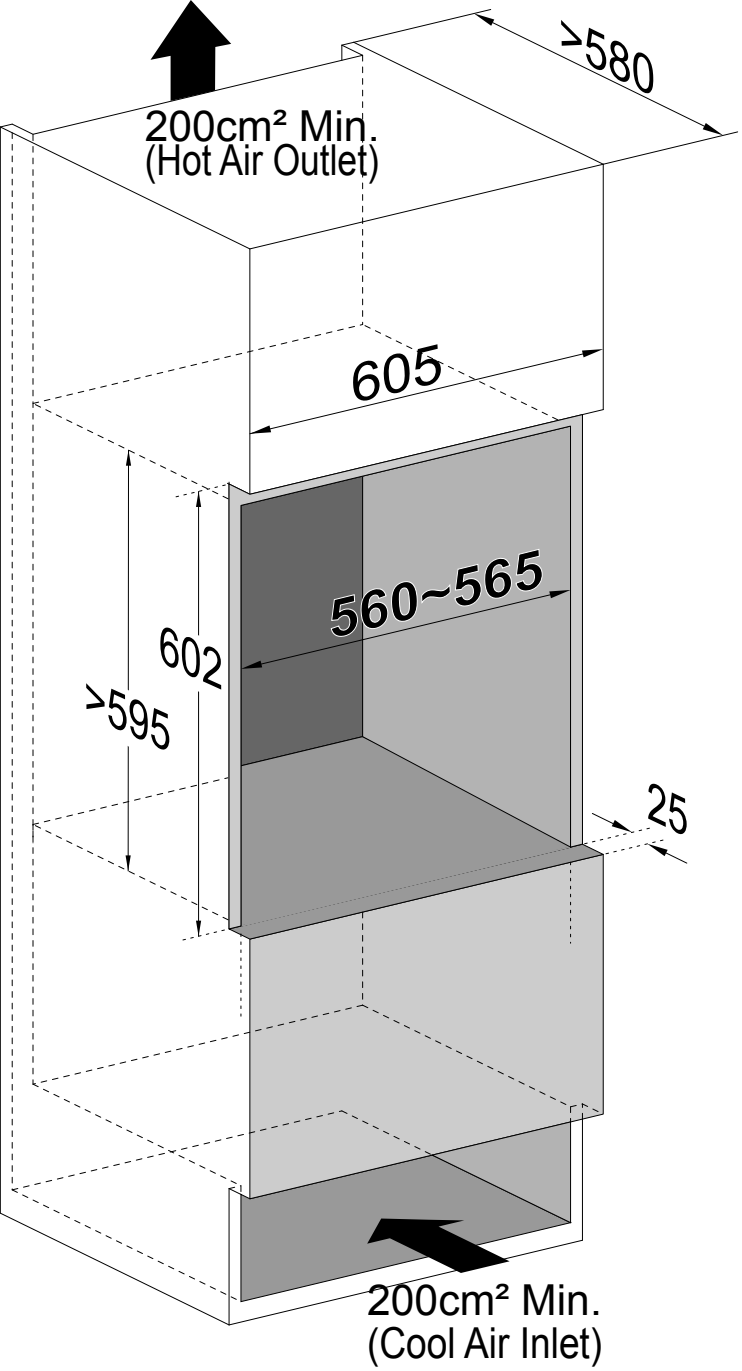
200cm² Min.
(Hot Air Outlet)
>580
605
560~565
602
>595
25
200cm² Min.
(Cool Air Inlet)

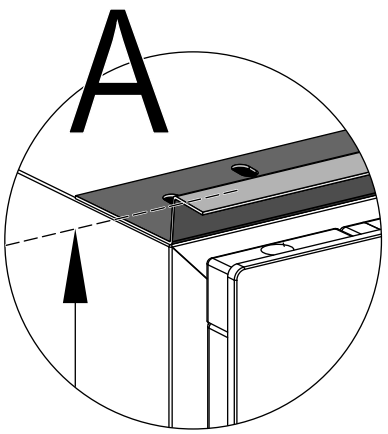
A

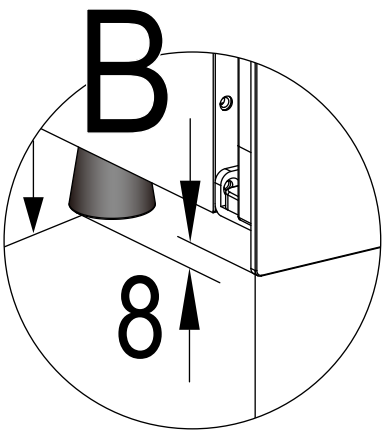
B
8

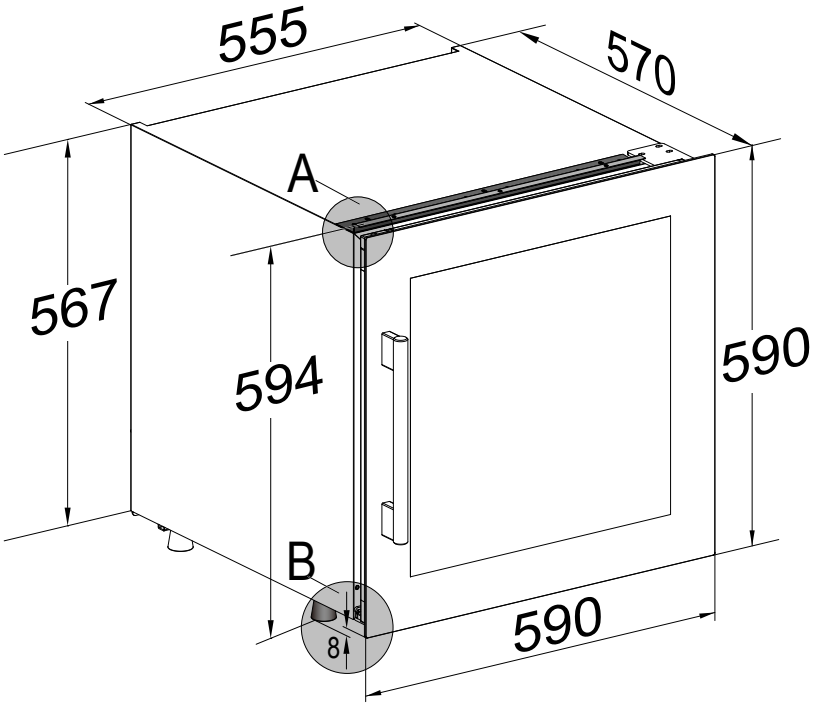
555
570
A
567
594
590
B
8
590